サイコロトイレ[1.0+1.5+1.0] (1/2)　ＳＬ－６Ａ３３

Scale A1:1/30 A3:1/60

平面図

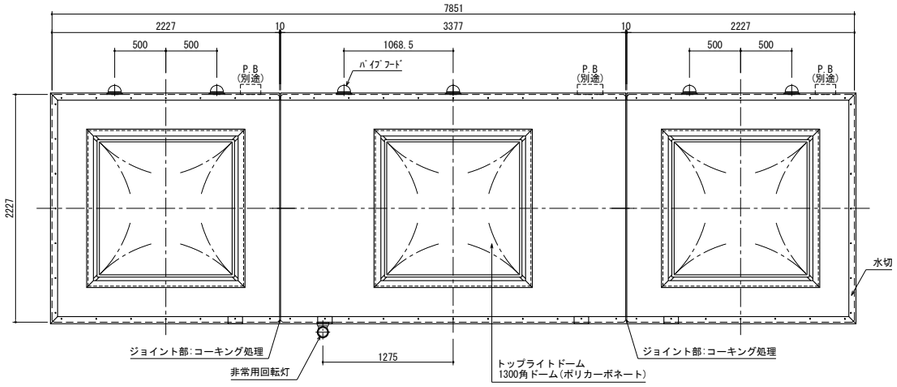

配置図

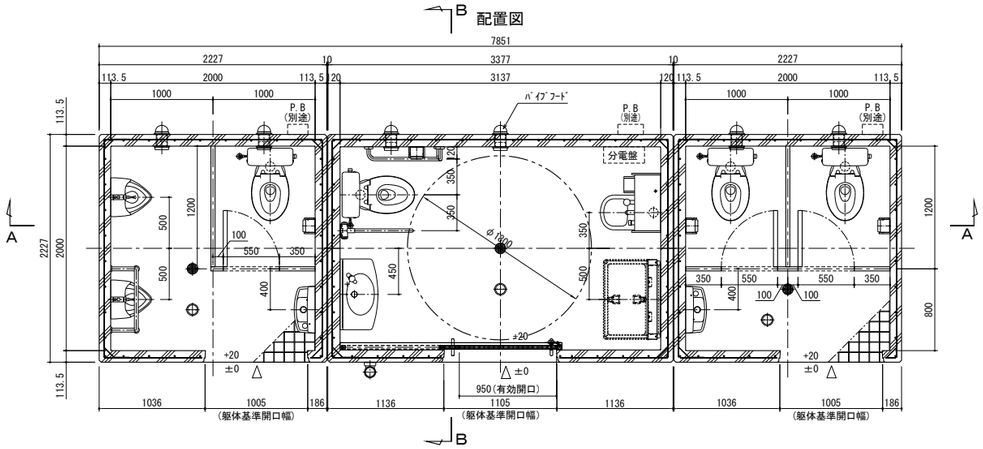

正面図

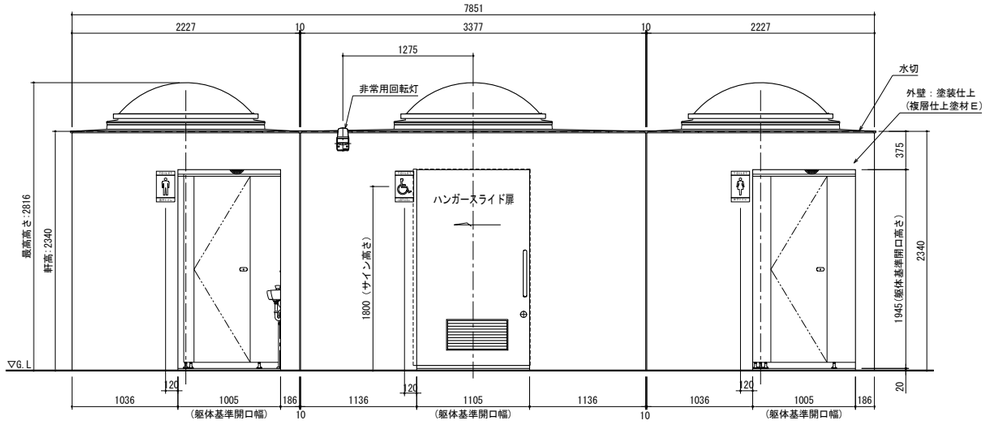

側面図

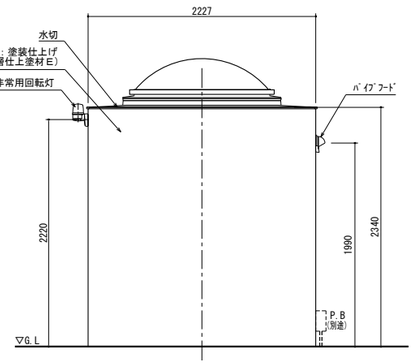

背面図

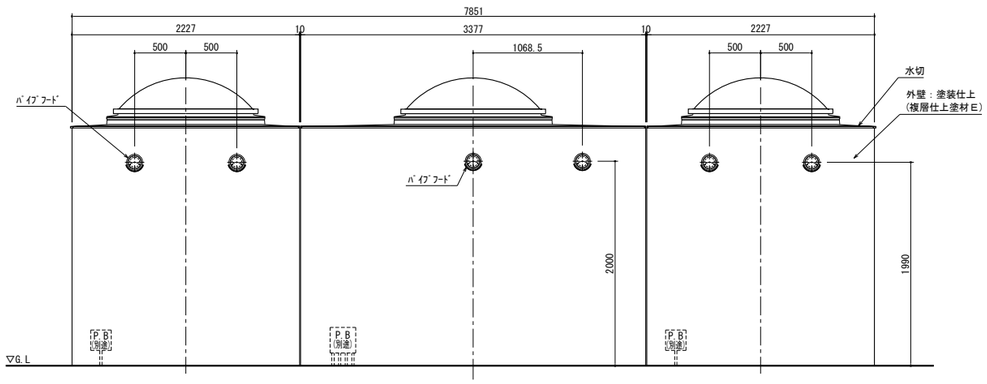

■仕様

部　位	項　目	仕　　様	員数
外 装	本体(外壁)	鉄筋コンクリート、塗装仕上げ(複層仕上げ塗材E)	-
	トップライトドーム	ポリカーボネート樹脂:1300角ドーム(乳白色) *網入り型板ガラス t=6.8(カスミヒシワイヤ)	3
	ピクトサイン	アルミ複合板-180x300xt3.0 :インクジェット印刷(UVﾌｨﾙﾑ貼り)	3
	換気材	パイプフード (アルミ、ガラリ、防虫網、水切付) 色:シルバー ベントキャップ(アルミ、ガラリ付)色:シルバー	4
	ハンガースライド扉	表面材:化粧鋼板/色 :アイボリー *使用表示/非常解錠装置付、アルミ換気ガラリ付	1
	水　切	ステンレスプレート(t=1.5, 2B)、曲げ加工	-
内 装	内　壁	塗装仕上げ(複層仕上げ塗材E)、色:ライトベージュ	-
	トイレブース	表面材:ポリエステル化粧合板／色:アイボリー t=40 *脚金物(SUS)	-
	室内照明	LED照明器具	4

部　位	項　目	仕　　様	員数
衛生設備	腰掛式便器	タンク密結形防露便器 防露式密結形蓋固定式ロータンク	4
	小便器	床置小便器、フラッシュバルブ	2
	手洗器	コンパクト手洗器、オートストップ水栓	2
	大型手洗器	カウンター一体型洗面器、オートストップ水栓	1
	オストメイト設備	ｵｽﾄﾒｲﾄﾄｲﾚﾊﾟｯｸ、両側側板 *電気温水器、紙巻器付	1

部　位	項　目	仕　　様	員数
アクセサリー	紙巻器	ステンレス製	4
	化粧鏡(女子)	盗難防止形耐触鏡:W350xH450	1
	化粧鏡(多目的)	盗難防止形耐触鏡:W450xH600	1
	ベビーシート	折りたたみ式	1

部　位	項　目	仕　　様	員数
多目的器具	固定式手摺(L型)	樹脂被覆タイプ「SUS304」	1
	可動式手摺 (はね上げタイプ)	樹脂被覆タイプ「SUS304」	1
	小便器手摺	SUS304:H.L仕上げ	1

●特記事項

・外壁の塗装色は協議の上決定とする。
・化粧鏡は女子棟、及び多目的棟にのみ設置とする。
・トイレ本体の鉄筋コンクリート躯体は、鋼製型枠による躯体一体成型品とする。
・本製品は、プレキャスト鉄筋コンクリート製品(JIS A 5372)の認定を受けた
　ＪＩＳ工場の品質管理の下、製造された製品とする。
・本製品は、(一社)日本公園施設業協会の賠償責任保険に加入した製品とする。

サイコロトイレ[1.0+1.5+1.0] (2/2)　ＳＬ－６Ａ３３

Scale A1:1/30 A3:1/60

A－A 断面図

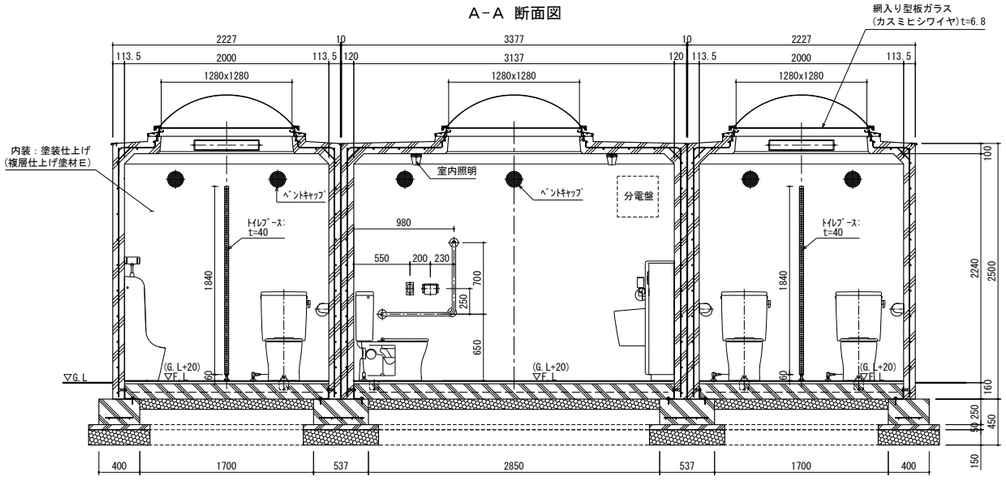
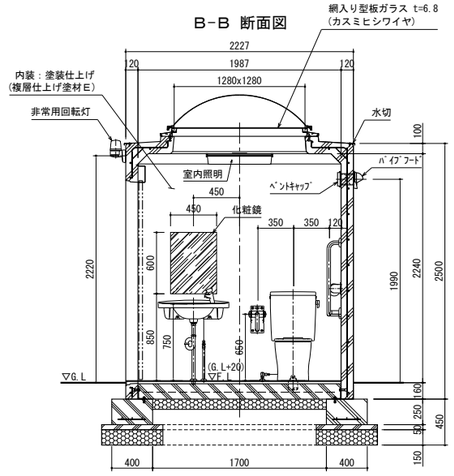
B－B 断面図